Côtes platine Haussmann 4G Salto

Trous face avant

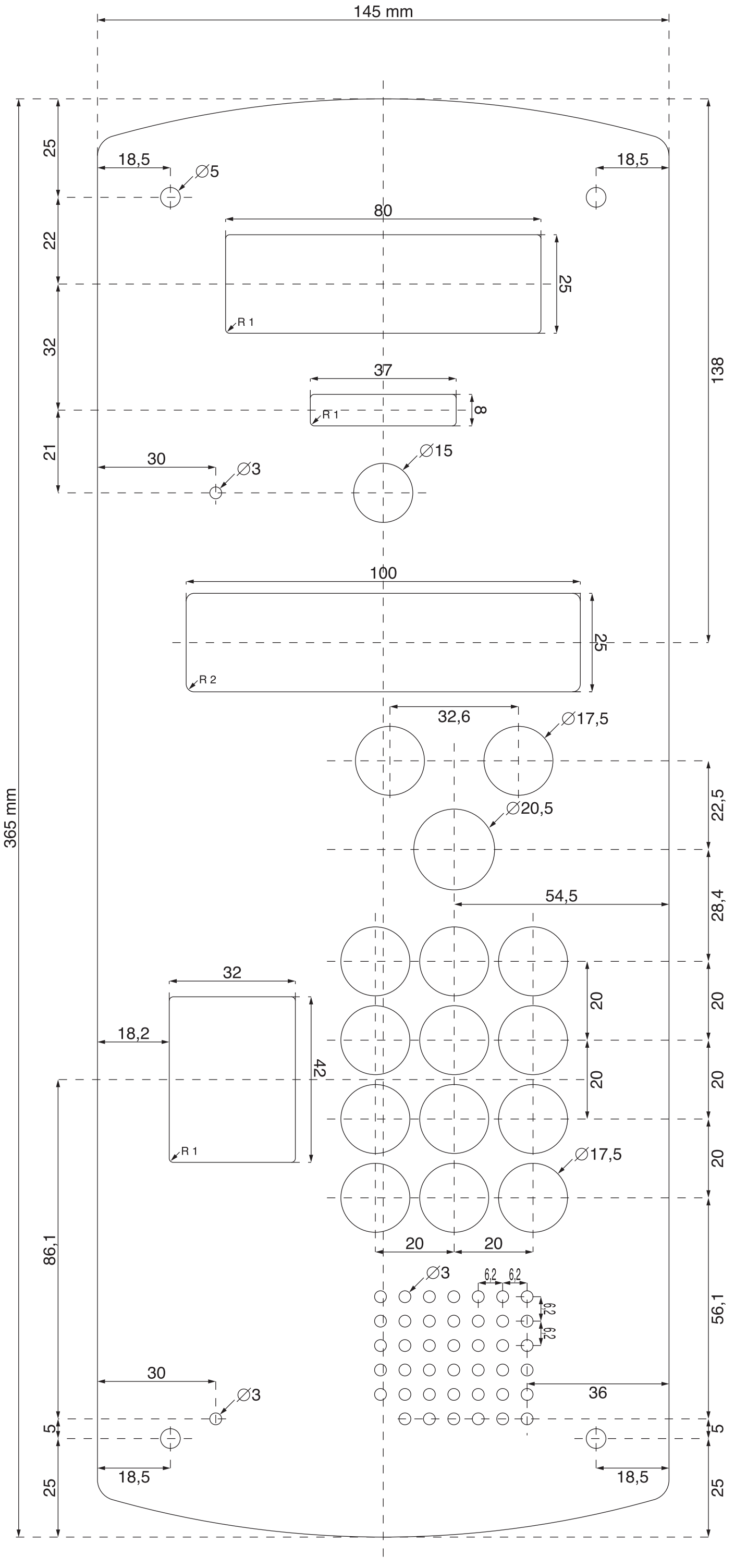

Côtes platine Haussmann 4G Salto
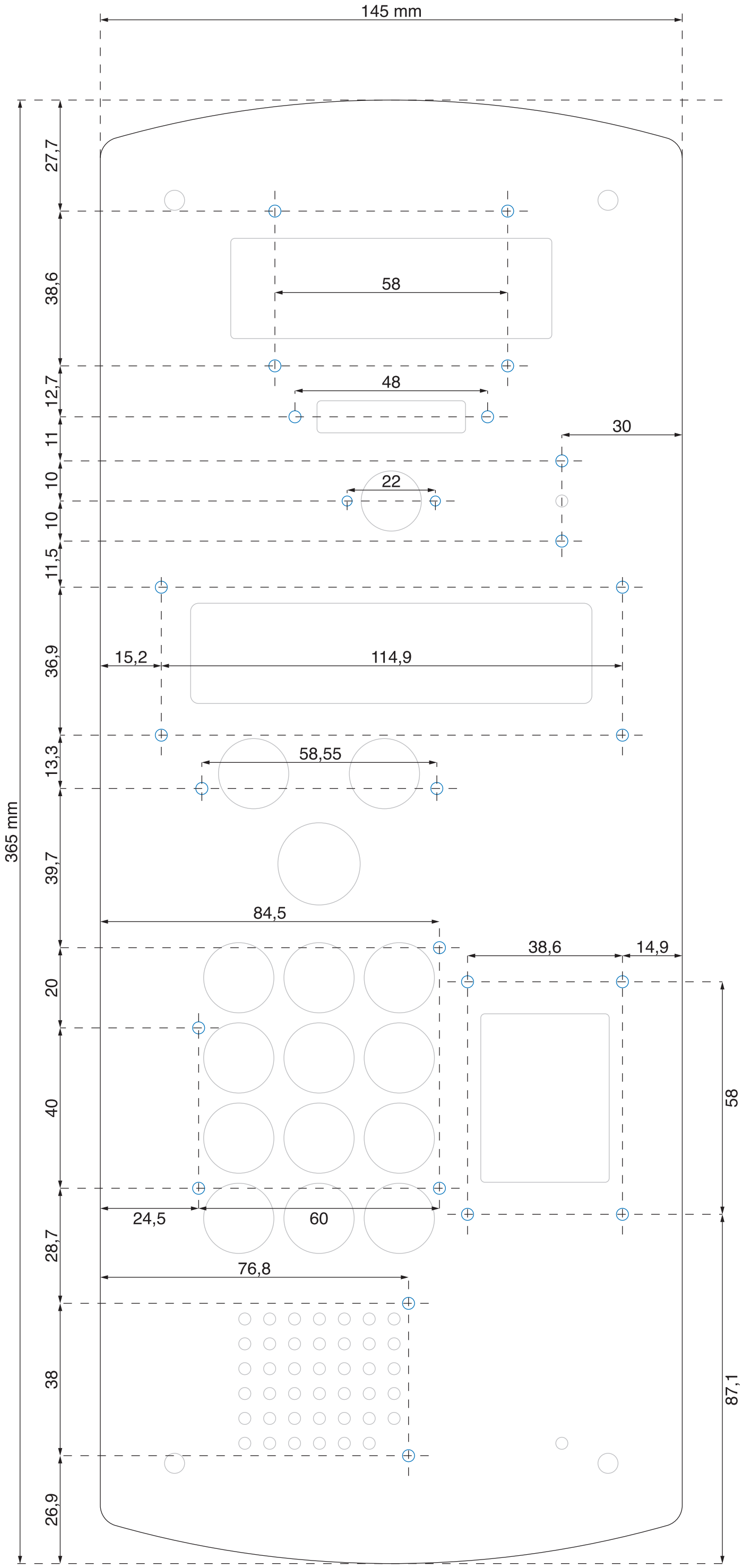
Goujons face arrière